CONVOY GALAXY

Codigo: CONV-GALAXY

El líder no sigue los pasos
... marca el camino

¿QUE ES EL CONVOY GALAXY?

Serie de 4 barreras GALAXY; unidas una con otra y arrastradas por un carrito de metal, única en su tipo, versátil ya que se puede llenar de agua, arena o usar vacía; fácil de manipular, gracias a su enganche exclusivo.

¿PARA QUE SIRVE EL CONVOY GALAXY?

La función principal es evitar que los vehículos invadan zonas prohibidas; sirven como delimitantes viales de seguridad.

APLICACIONES

Sugerido principalmente en hileras o bien en curva, contribuyendo a un ambiente más seguro.

Características

- Convoy ideal para encauzar al tránsito, delimitar zonas o líneas de respeto.
- Su número y ubicación dependerá del tipo de vía y de obra que se esté realizando.
- Poseen gran estabilidad y firmeza en su desempeño diario.
- Armado con 4 barreras GALAXY fabricadas en polietileno y estructura metálica (carrito).
- Estructura fabricada de Ángulo de 2" x 3/16" y Solera 3/16" y ½" x 3".
- Cuenta con 6 llantas de 8", 4 de ellas cuentan con freno.
- Color de linea, Naranja (mas colores bajo demanda).
- Gran desempeño, resistencia estructural y larga vida útil.
- Cumple con las especificaciones oficiales de diseño, tamaño y funcionalidad.
- Resistencia a climáticos.
- Protección contra rayos UV.
- Posee la facilidad de ser llenada con agua o arena.
- Aleta de tiburón que garantiza la estabilidad.
- Barrera continúa, su sistema de ensamble machihembrado es muy sencillo y puede ser realizado por una sola persona.
- Cuenta con tapones de llenado y vaciado.

Lago Ayarza No. 88-A, Bodega N, Col. San Diego Ocoyoacac, Del. Miguel Hidalgo, C.P. 11290
Mexico D.F., Tels.: 01(55) 53.99.19.08 y 53.99.90.33 Correo: info@multisenal.com.mx

CONVOY GALAXY

Codigo: CONV-GALAXY

Los volúmenes, dimensiones y otras medidas son nominales, pueden variar en +- 2%.

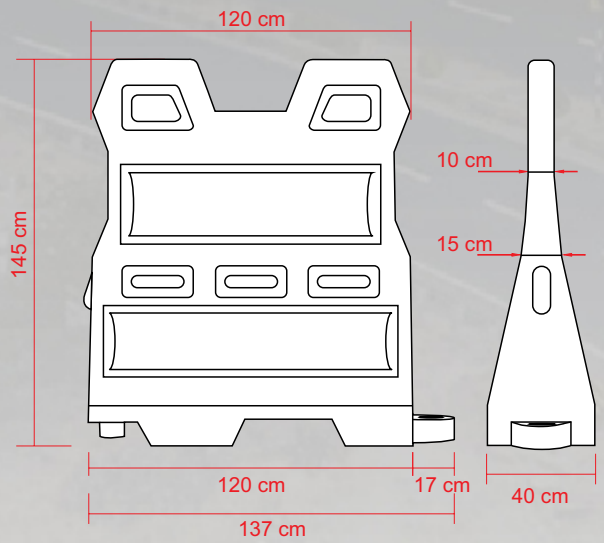
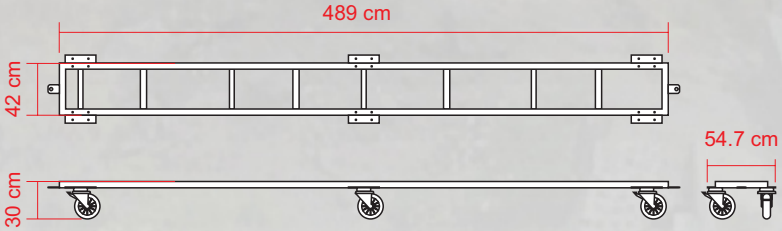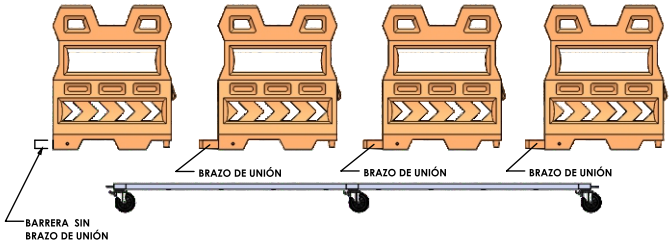
Medidas	
Total	Largo: 509 cm Ancho: 54.7 cm Alto: 170 cm
Reflejante:	Ambas caras
Color reflejante:	Blanco
Peso:	PENDIENTE