MULTISEÑAL
S.A. DE C.V.

REDUCTOR DE VELOCIDAD

CRR-3 & CRR-4

SEÑALAMIENTO HORIZONTAL

Características

- Diseñada para delimitar y/o canalizar .
- De gran funcionalidad para usarse en pasos peatonales, cruces de calles ó en lugares donde sea necesario reducir la velocidad de los vehículos.
- Ayuda a confinar carriles de ciclopistas.
- Cada pieza es fabricada en color integral, no necesita mantenimiento.
- Indeformable a golpes e impactos.
- Resistente a la intemperie.
- Con protección contra rayos UV.
- Sin vértices ni aristas punzocortantes que puedan dañar al usuario.
- Adaptable a cualquier tipo de pavimento.
- Su sistema de armado de macho-hembra mantiene las partes firmemente unidas y los remates para darle protección.
- Su forma de ensamble hace que pueda tener el largo que se requiera ya que esta compuesto por módulos.
- Instalación sencilla, ya que cuenta con 2 orificios por pieza, para anclar a piso.
- Tiene la opción de llevar luz, a base de vialetas solares.

Especificaciones Técnicas

Fabricado en: Polietileno.

Dimensiones:	**Medidas**	**Peso**
Mod. hembra:	40 cm.	1,859 kg.
Mod. Ctral.:	50 cm.	2,473 kg.
Mod. Macho:	46.5 cm.	2,100 kg.

Colores: Amarillo y Negro.

SISTEMA SOLAR

- Vialeta de alumino.
- Con 3 leds de alta intensidad, en color ambar.
- Hasta 5000 mcd.
- Luz fija o intermitente.

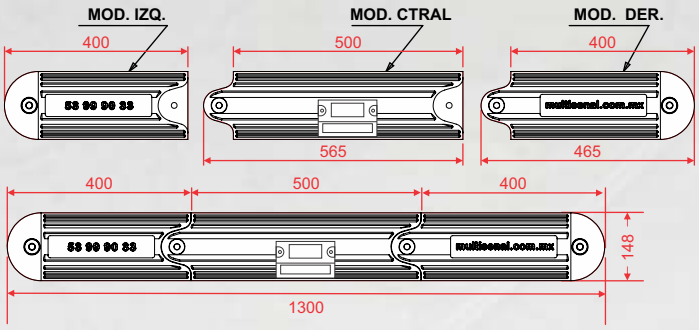

VISTA SUPERIOR

VISTA LATERAL

VISTA FRONTAL

Nota:

- Asfalto: Con clavos de ½ x 10”; a golpe.
- Concreto Hidráulico: Hacer una guía en el concreto con una broca ½" con profundidad de 8"; para poder insertar el clavo a golpe.

Las medidas son nominales y pueden variar + / - 2%.

Lago Ayarza No. 88-A, Bodega N, Col. San Diego Ocoyoacac, Alcaldía Miguel Hidalgo, C.P. 11290, **CDMX**.
Tels.: 01(55) 53.99.19.08 y 53.99.90.33 Correo: info@multisenal.com.mx