Reductor Lux RDV-100

Código: RDV-100-X



¡Hemos pasado
al siguiente nivel!

¿QUE ES UN REDUCTOR?

El RDV-100 es un reductor de velocidad modular con iluminación LED diseñado para disminuir la velocidad de los vehículos de forma segura, mejorando la protección en áreas de circulación controlada.

Su principal función es mantener velocidades reducidas en tramos donde existe alta circulación peatonal o se requiere un mayor control del tránsito.

- Zonas escolares.
- Cruces peatonales.
- Hospitales y clínicas.
- Fraccionamientos y zonas habitacionales.
- Estacionamientos.
- Vialidades urbanas.

Características

- Fabricado con tecnología de alta especificación en estructura y materiales, ofrece una excelente resistencia al impacto, la abrasión y las condiciones climáticas, garantizando una larga vida útil.
- Su sistema de ensamble macho–hembra permite unir los módulos con precisión para alcanzar la longitud requerida, incorporando remates en los extremos para un acabado uniforme.
- Su estilo dinámico y su construcción en polímero de alta resistencia lo convierten en una alternativa ideal para sustituir los topes de concreto, ya que absorbe mejor los impactos y no ocasiona daños a los vehículos.
- Además, cada pieza está fabricada en colores sólidos amarillo y negro, lo que evita el desgaste o decoloración con el paso del tiempo.
- El RDV-100 puede incorporar un sistema de iluminación mediante tiras LED ultrabrillantes instaladas en el frente y reverso del módulo, para avenidas de doble circulación, proporcionando una mayor visibilidad durante la noche y en zonas de baja iluminación.

Características del sistema luminoso

- Sistema electrónico de alta eficiencia.
- Tiras LED ultrabrillantes de última generación.
- Disponible con LEDs color ámbar, blanco o rojo.
- Tira de policarbonato que amplifica y distribuye uniformemente la luz.
- Mayor seguridad y visibilidad para conductores y peatones.

Instalación

- Fijación al pavimento mediante anclas de acero (no incluidas).
- Ensamble firme y estable gracias a su unión macho–hembra.

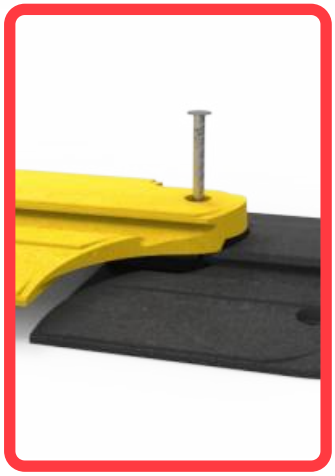



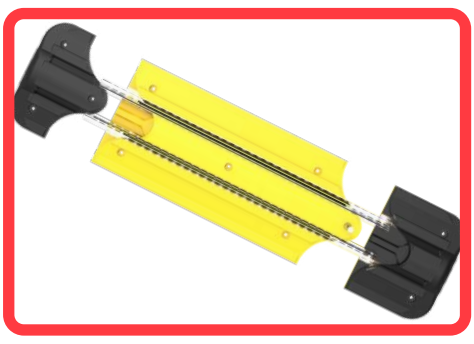

Lago Ayarza No. 88-A, Bodega N, Col. San Diego Ocoyoacac, Alcaldía Miguel Hidalgo, C.P. 11290
CDMX, Tels.: (55) 53.99.19.08 y 53.99.90.33 Correo: info@multisenal.com.mx

Reductor Lux RDV-100

Código: RDV-100-X

Las dimensiones y otras medidas son nominales, pueden variar en +- 2%.

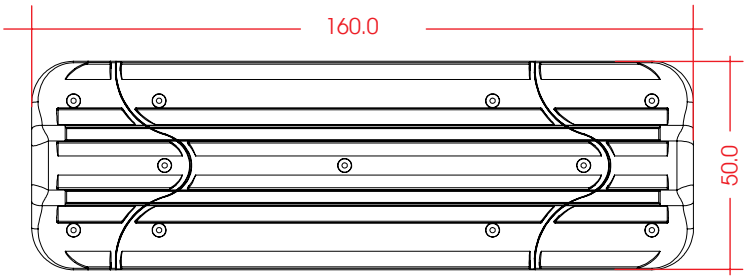

Medidas

Fabricada en: Polímero de alta resistencia.

Dimensiones:

Cabezal hembra:	20.0 cm.
Modulo central:	100.0 cm.
Cabezal macho:	40.0 cm.
Ancho:	50.0 cm.
Alto:	6.0 cm.
Resistencia a la presión:	12,000 kg x cm^2.
Colores:	Amarillo y negro.

Cabezal Macho **Cabezal hembra**

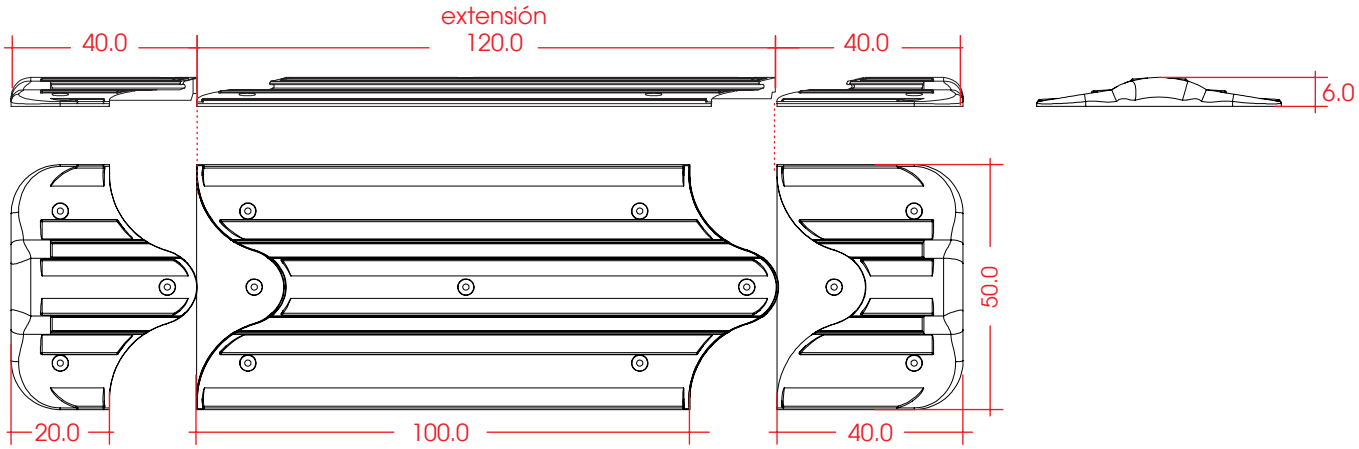

anclaje



1. Marque las perforaciones. Coloque el reductor en su posición definitiva y utilícelo como plantilla para señalar la ubicación de los barrenos.

2. Perfore el pavimento. Con un taladro y una broca para concreto de ½", realice las perforaciones en los puntos marcados hasta una profundidad de 10" (25 cm).

3. Ensamble e instale. Arme los módulos del reductor, alinee los orificios e introduzca las anclas de fijación.

4. Fije las anclas. Con ayuda de un marro de 6 lb, golpee las anclas hasta que queden completamente asentadas.

Nota: Para obtener una sujeción más firme y duradera, aplique pegamento epóxico de manera uniforme sobre los barrenos antes de su instalación.

