Reductor RDV-100

Código: RDV-100



¡Hemos pasado
al siguiente nivel!

¿QUE ES UN REDUCTOR?

Dispositivo de control vial que se instala sobre la superficie del pavimento para obligar a los vehículos a disminuir su velocidad de forma segura y progresiva, mejorando la seguridad de peatones y conductores.

Su principal función es mantener velocidades reducidas en tramos donde existe alta circulación peatonal o se requiere un mayor control del tránsito.

- Zonas escolares.
- Cruces peatonales.
- Hospitales y clínicas.
- Fraccionamientos y zonas habitacionales.
- Estacionamientos.
- Áreas de circulación controlada y vialidades urbanas.

Características

- Reductor de Velocidad Modular diseñado para reducir la velocidad de los vehículos de forma segura y eficiente, mejorando la protección de peatones y el ordenamiento vial en calles, avenidas, fraccionamientos, estacionamientos, zonas escolares y áreas de circulación controlada.
- Fabricado en polímero de alta resistencia en colores amarillo y negro, incorpora un sistema de ensamble macho–hembra que proporciona una unión firme y precisa entre los módulos, permitiendo configurar la longitud requerida y garantizando una mayor estabilidad estructural con una instalación rápida.
- Su fijación al pavimento se realiza mediante anclas de acero (no incluidas), ofreciendo una sujeción confiable para aplicaciones de uso rudo y alto flujo vehicular.
- Además, es resistente a impactos, abrasión, humedad y rayos UV, lo que asegura un excelente desempeño en exteriores.
- Longitud configurable según las necesidades del proyecto.
- Ideal para vialidades urbanas, escuelas, hospitales, estacionamientos y zonas de tránsito controlado.

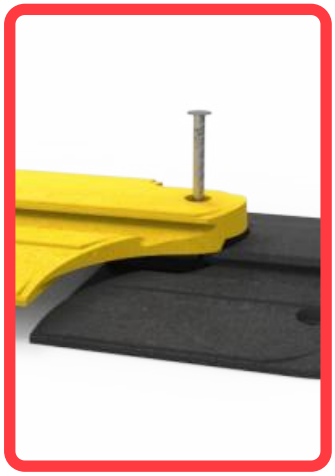





Lago Ayarza No. 88-A, Bodega N, Col. San Diego Ocoyoacac, Alcaldía Miguel Hidalgo, C.P. 11290
CDMX, Tels.: (55) 53.99.19.08 y 53.99.90.33 Correo: info@multisenal.com.mx

Reductor RDV-100

Código: RDV-100

Las dimensiones y otras medidas son nominales, pueden variar en +- 2%.

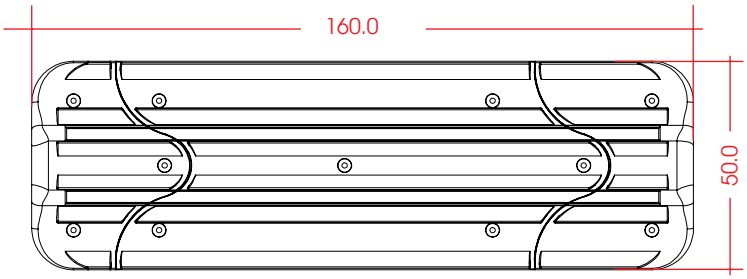

Medidas

Fabricada en: Polímero de alta resistencia.

Dimensiones:

Cabezal hembra:	20.0 cm.
Modulo central:	100.0 cm.
Cabezal macho:	40.0 cm.
Ancho:	50.0 cm.
Alto:	6.0 cm.
Resistencia a la presión:	12,000 kg x cm^2.
Colores:	Amarillo y negro.

Cabezal Macho **Cabezal hembra**

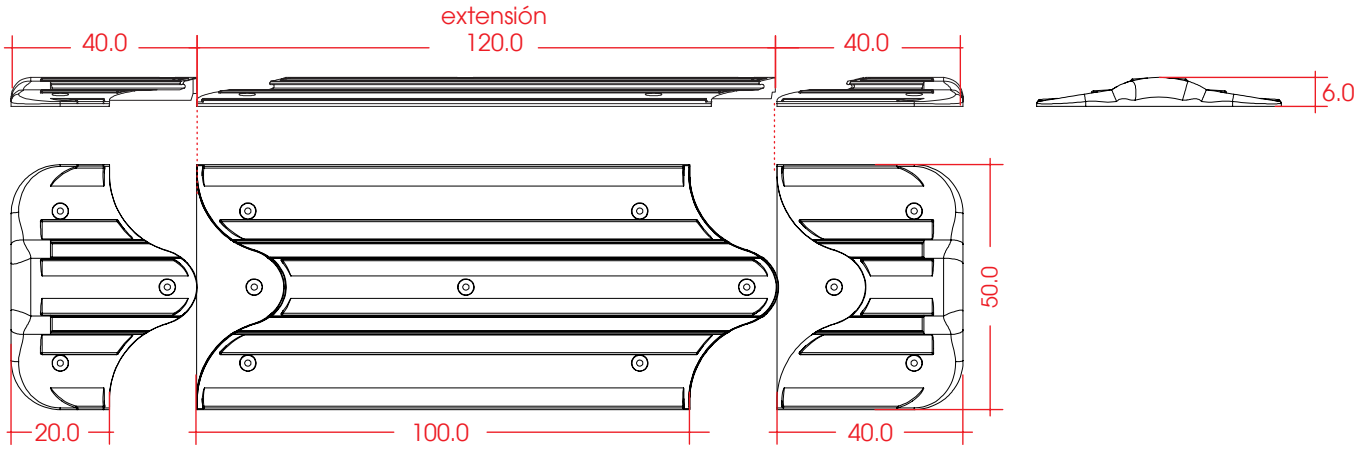



anclaje

Apóyandonos de un taladro y una broca de ½" para concreto, marcamos los barrenos sirviendonos de guía el mismo reductor, se perfora el área marcada a una profundidad de 10".

Armamos el reductor e introducimos las anclas y con la ayuda de un marro de 6 libras golpiamos hasta que llegue al final.

Nota: Para una mejor sujeción untamos pegamento epoxico uniformemente en las anclas.

